

Монитор

BOLID MO-132

Версия 2

Руководство по эксплуатации

АЦДР.202269.002 РЭп

Настоящее руководство по эксплуатации (далее по тексту – РЭ) содержит сведения о конструкции, технических характеристиках монитора «BOLID MO-132» АЦДР.202269.002 (далее по тексту – монитор, устройство или изделие) и указания, необходимые для правильной и безопасной эксплуатации.

Монитор видеонаблюдения предназначен для осуществления круглосуточного визуального отображения информации.

Монитор предназначен для работы в жилых, коммерческих и производственных зонах.



ВНИМАНИЕ!

- Технические характеристики, конструкция и интерфейс монитора версии 2 отличаются от версии 1 и 3.
- Руководство по эксплуатации содержит только справочную информацию, необходимую для использования его технических возможностей.
- Дизайн устройства и технические характеристики, упомянутые в данном руководстве, подлежат изменению без обязательного предварительного письменного уведомления.
- В случае нахождения неточностей или несоответствий, обращайтесь в службу поддержки.

СОДЕРЖАНИЕ

1 ТЕХНИЧЕСКИЕ ХАРАКТЕРИСТИКИ 4
2 КОМПЛЕКТНОСТЬ 5
3 МЕРЫ БЕЗОПАСНОСТИ 5
4 МОНТАЖ И ДЕМОНТАЖ 9
4.1 Подготовка изделия к монтажу 9
4.2 Монтаж подставки 10
4.3 Крепление на стену 11
4.4 Демонтаж 12
5 НАЗНАЧЕНИЕ РАЗЪЁМОВ ЗАДНЕЙ ПАНЕЛИ 12
6 КЛАВИША УПРАВЛЕНИЯ 13
7 ПУЛЬТ ДИСТАНЦИОННОГО УПРАВЛЕНИЯ 14
8 ТЕХНИЧЕСКОЕ ОБСЛУЖИВАНИЕ И ПРОВЕРКА РАБОТОСПОСОБНОСТИ 15
9 РЕМОНТ 15
10 МАРКИРОВКА 16
11 УПАКОВКА 16
12 ХРАНЕНИЕ 16
13 ТРАНСПОРТИРОВКА 17
14 УТИЛИЗАЦИЯ 17
15 ГАРАНТИИ ИЗГОТОВИТЕЛЯ 17
16 СВЕДЕНИЯ О СЕРТИФИКАЦИИ 18
17 СВИДЕТЕЛЬСТВО О ПРИЁМКЕ 18

1 ТЕХНИЧЕСКИЕ ХАРАКТЕРИСТИКИ

Основные технические характеристики изделия представлены ниже (Таблица 1.1).

Таблица 1.1 – Основные технические характеристики*

Наименование параметра	Значение параметра
Дисплей	
Тип подсветки	DLED
Диагональ	32"
Разрешение	1920×1080 пикселей
Соотношение сторон	16:9
Видимый размер экрана	698,40/392,85 мм (горизонтальный/вертикальный)
Плотность пикселей на дюйм	69.93
Яркость подсветки	240 кд/м^2
Статическая контрастность	1400:1
Время отклика	8 мс
Частота обновления экрана	60 Гц
Количество отображаемых цветов	16 777 216
Углы обзора	178°/178° (горизонтальный/вертикальный)
Интерфейсы	
Видеовходы	1 HDMI (1.4) (1920×1080 при 60 Гц) 1 VGA (1920×1080 при 60 Гц)
USB	1 порт (USB 2.0)
Общие сведения	
Динамики	2×6 Вт
Дополнительное крепление	VESA 75×75 мм
Потребляемая мощность	Не более 55 Вт (максимальная) Не более 0,5 Вт (в режиме ожидания)
Напряжение питания	100 − 240 В переменного тока, 50/60 Гц
Диапазон рабочих температур	От 0 °С до +40 °С
Относительная влажность воздуха	От 10 % до 85 % (без конденсации)
Температура хранения	От -20 °С до 60 °С
Влажность при хранении	От 5 % до 90 % (без конденсации)

Наименование параметра	Значение параметра
Габаритные размеры	731,37×432,61×67,5 мм (без подставки) 731,37×485,9×177,3 мм (с подставкой)
Масса	Вес нетто: 3,8 кг Вес брутто: 5,2 кг

*Технические характеристики могут быть изменены без предварительного уведомления.

2 КОМПЛЕКТНОСТЬ

Состав изделия при поставке (комплект поставки монитора) представлен ниже (Таблица 2.1).

Таблица 2.1 – Комплект поставки*

Обозначение	Наименование	Количество
АЦДР.202269.002	Монитор «BOLID MO-132»	1 шт.
АЦДР.202269.002 РЭ	Руководство по эксплуатации изделия «BOLID MO-132»	1 экз.
	Кабель HDMI	1 шт.
	Подставка (комплект из двух стоек)	1 шт.
	Винт крепления подставки	2 шт.
	Винт для настенного крепления	4 шт.
	Кабель питания, 220 В переменного тока	1 шт.
	Пульт дистанционного управления	1 шт.

*Комплект поставки может быть изменен без предварительного уведомления.

3 МЕРЫ БЕЗОПАСНОСТИ

1. Не загораживайте вентиляционные отверстия и воздухозаборные щели в корпусе. Во избежание перегрева рекомендуется оставлять вокруг устройства свободное пространство. Расстояние от преграды до воздухозаборных щелей и вентиляционных отверстий должно составлять не менее 5 см.

2. Запрещается самостоятельно вскрывать корпус или видоизменять конструкцию устройства. При вскрытии корпуса или внесении каких-либо изменений в конструкцию устройства появляется опасность поражения электрическим током. Проверка внутренних узлов, модификация и ремонт должны выполняться квалифицированными специалистами, рекомендованными поставщиком оборудования.

3. При появлении дыма вокруг устройства или при ощущении характерного запаха дыма следует немедленно отключить электропитание. Это может привести к возгоранию или поражению электрическим током. В такой ситуации следует немедленно выключить устройство и вытащить вилку из розетки питания. Не оставляйте устройство без присмотра, пока не исчезнут дым и запах. Для устранения неисправности обратитесь к поставщику оборудования.

4. При попадании в устройство инородных тел или при повреждении корпуса следует отключить прибор. Нельзя стучать по корпусу или трясти устройство, чтобы извлечь посторонний предмет. Это может привести к возгоранию или поражению электрическим током. В такой ситуации следует немедленно выключить устройство и вытащить вилку из розетки питания. Для устранения неисправности обратитесь к поставщику оборудования.

5. Электрооборудование следует предохранять от контакта с водой и другими жидкостями. Погружать корпус в воду и другие жидкости недопустимо. Не допускайте попадание жидкостей внутрь устройства. Корпус монитора не является водонепроницаемым. При попадании воды или осаждении конденсата на корпус необходимо протереть его сухой мягкой тряпочкой. Если жидкость все же попала вовнутрь, нужно как можно быстрее выключить устройство и отсоединить вилку питания от электророзетки.

Промедление может привести к возгоранию или поражению электрическим током. Для устранения неисправности обратитесь к поставщику оборудования.

6. При выполнении обслуживания и очистки от загрязнения запрещается использовать любые легковоспламеняющиеся вещества (спиртосодержащие жидкости, бензин и другие растворители). При их использовании может произойти возгорание. Для удаления грязи и пыли с корпуса монитора рекомендуется пользоваться чистой сухой тряпочкой. В сильно запыленных помещениях, в условиях повышенной влажности или при содержании в воздухе паров масла значительное скопление пыли вокруг вентиляционных отверстий, пропитанной парами воды или масла, может привести к короткому замыканию и пожару.

7. Кабель питания следует тщательно предохранять от повреждения. Не следует ставить на него тяжелые предметы. Неправильное обращение с кабелем питания может вызвать короткое замыкание, в результате которого может возникнуть пожар или несчастный случай с поражением электрическим током.

8. Запрещается прикасаться к устройству и шнуру питания мокрыми руками. Это может привести к поражению электрическим током. Не тяните за шнур при вытаскивании штепселя из сетевой розетки. Это может привести к повреждению провода и изоляции, создавая опасность возникновения пожара и поражения электрическим током.

9. При выборе дополнительного электрооборудования следует использовать только рекомендованные устройства. Использование любых источников питания, помимо рекомендованных, может привести к перегреву, нарушению работы или поломке монитора, стать причиной возгорания, поражения электрическим током и пр.

10. Кабель питания и адаптер питания из комплекта устройства предназначен исключительно для подключения данного монитора. Подключение монитора к другим блокам питания недопустимо. Невыполнение этого правила может привести к пожару и другим опасным ситуациям.

11. Устройство должно работать в условиях соблюдения указанного диапазона рабочих температур, относительной влажности и при номинальных значениях параметров сети питания. Устройство не следует подвергать воздействию чрезмерно высоких температур или высокой влажности. Рекомендуемый диапазон рабочих температур от 0° С до плюс 40 °С при относительной влажности не более 90 %.

12. Электрооборудование следует предохранять от воздействия сильных магнитных полей. Монитор нельзя ставить в непосредственной близости от электродвигателей и других источников сильных электромагнитных полей. Результатом воздействия сильных магнитных полей могут стать сбои в работе или потеря данных.

13. Необходимо принять меры по защите оборудования от конденсата. Резкое изменение температуры воздуха при переносе устройства с улицы в помещение и наоборот может привести к образованию конденсата на его внутренних и внешних поверхностях.

4 МОНТАЖ И ДЕМОНТАЖ

4.1 Подготовка изделия к монтажу

Выберите место установки монитора с учётом габаритных размеров. Установите монитор с учётом достаточного пространства для кабелей на задней панели и с учётом свободной циркуляции воздуха.

Габаритные размеры монитора приведены на рисунке ниже (Рисунок 4.1).

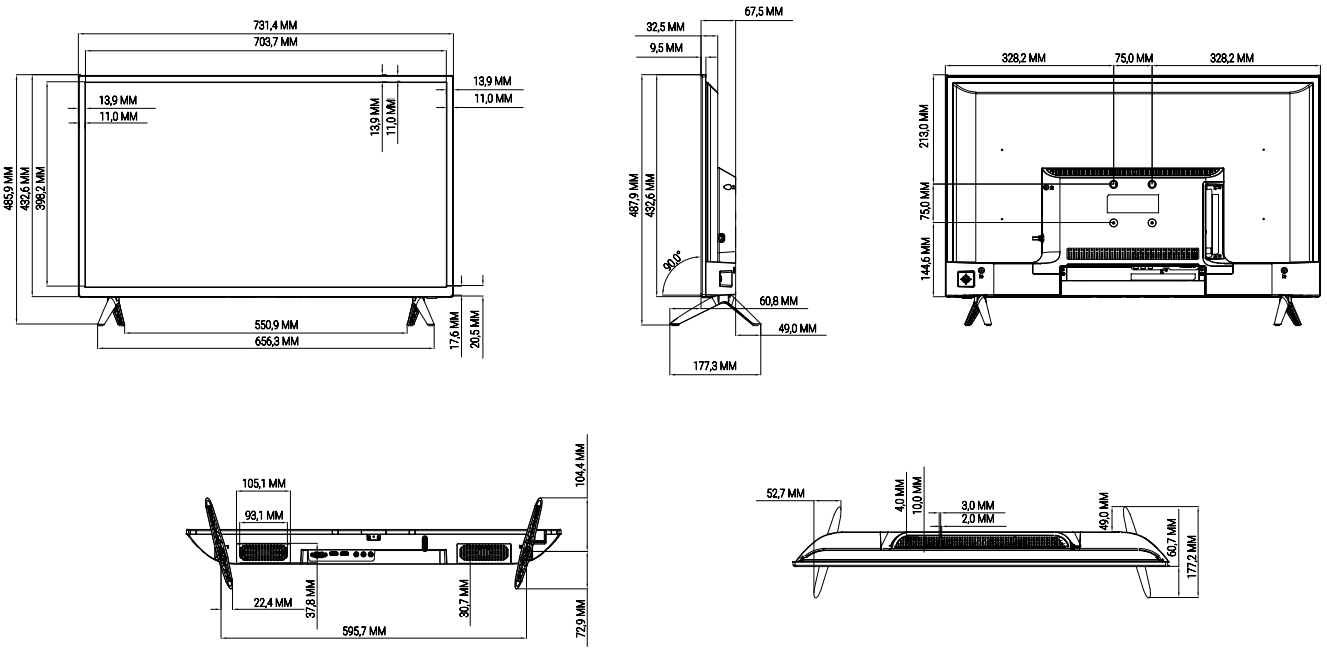

Рисунок 4.1 – Габаритные размеры

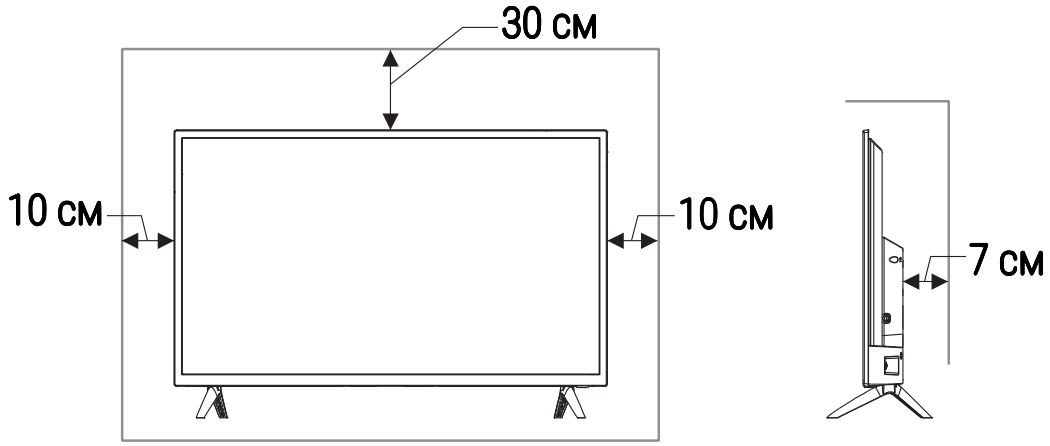

Рисунок 4.2 – Установка

4.2 Монтаж подставки

1. Распакуйте монитор и установите подставки на нижней части монитора (предварительно разделив правую и левую подставку).

2. После выравнивания закрепите подставки винтами для фиксации.

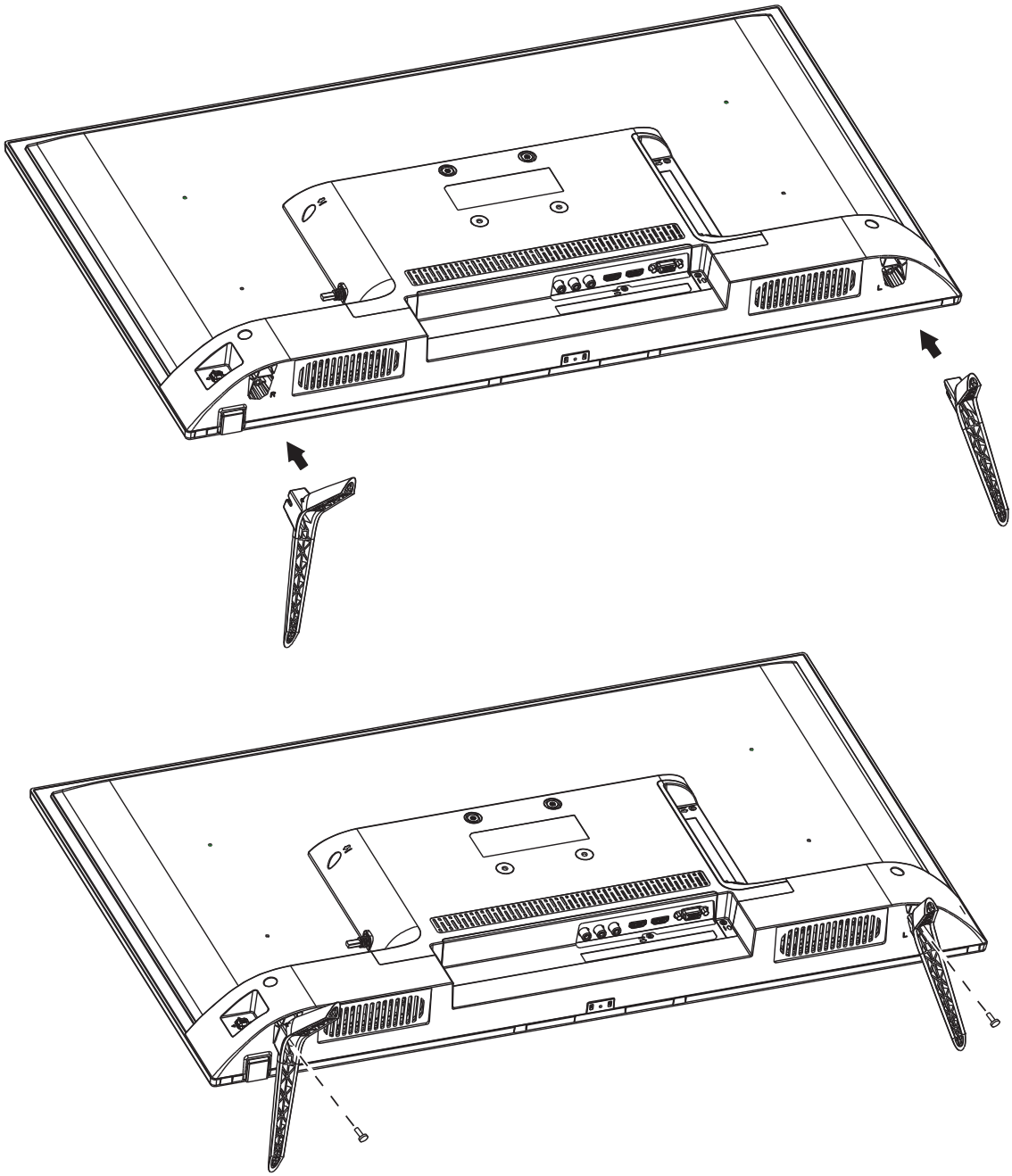

Рисунок 4.3 – Монтаж подставки

4.3 Крепление на стену

ВНИМАНИЕ!
Настенное крепление для монитора не входит в комплект поставки.

Выберите место крепления монитора с учётом габаритных размеров изделия и удобства работы.

Убедитесь, что монтажная поверхность способна выдерживать вес монитора и крепления.

Установите монитор с учётом свободной циркуляции воздуха. Не закрывайте вентиляционные отверстия.

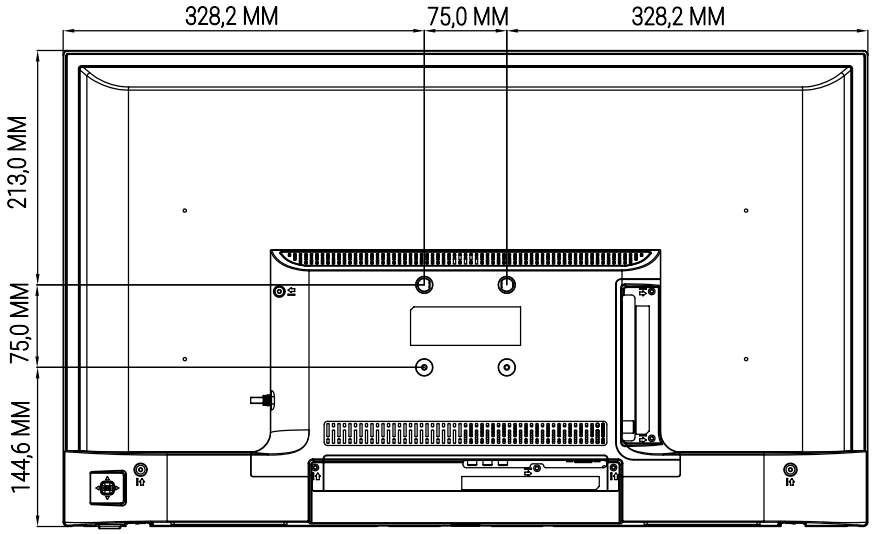

Рисунок 4.4 – Габаритные размеры

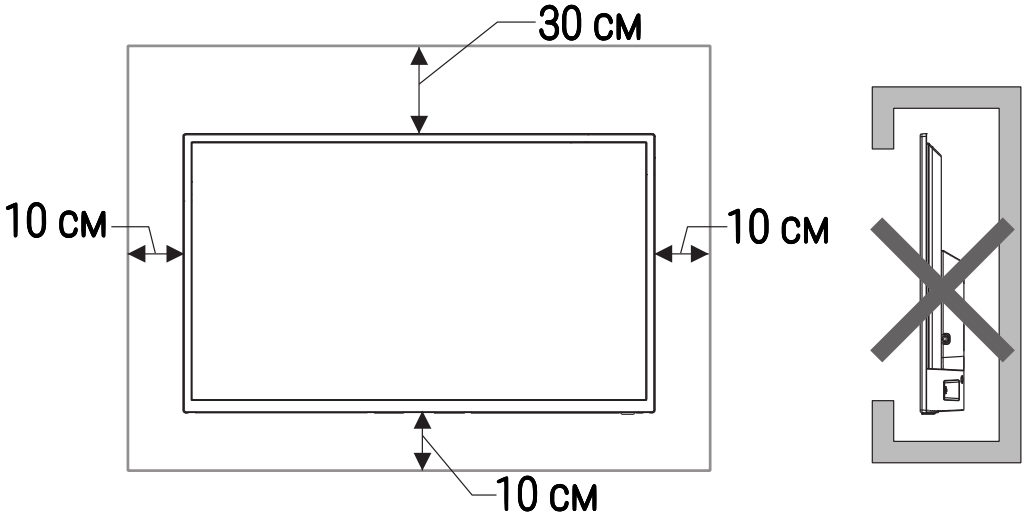

Рисунок 4.5 – Установка

4.4 Демонтаж

Демонтаж производится в обратном порядке при отключенном напряжении питания.

5 НАЗНАЧЕНИЕ РАЗЪЁМОВ ЗАДНЕЙ ПАНЕЛИ

На рисунке (Рисунок 5.1) изображены разъёмы задней панели, их назначение описано в таблице ниже (Таблица 5.1).

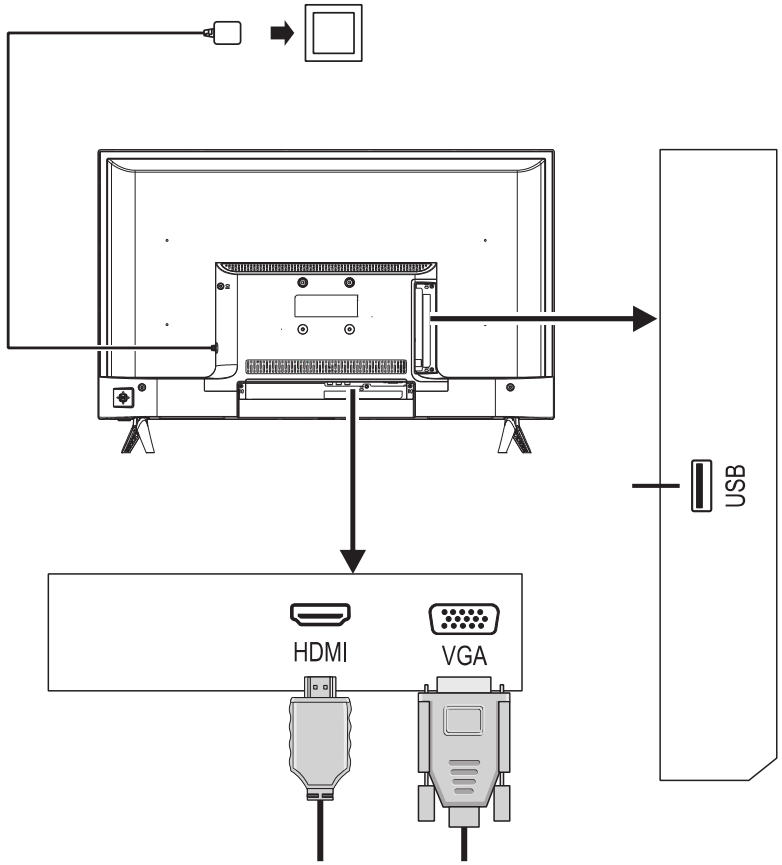

Рисунок 5.1 – Разъёмы задней панели

Таблица 5.1 – Назначение разъёмов задней панели

Разъём	Функция
HDMI	Интерфейс для подключения HDMI кабеля.
VGA	Интерфейс для подключения VGA кабеля.
USB	Интерфейс подключения периферийных устройств

6 КЛАВИША УПРАВЛЕНИЯ

Пятипозиционная клавиша на задней панели используется для включения монитора, перехода в главное меню устройства, изменения звука и т.д.

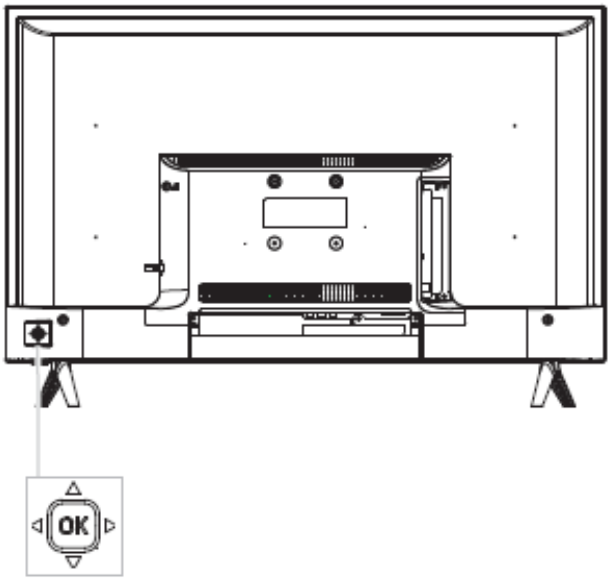

Рисунок 6.1 – Пятипозиционная клавиша на задней панели

Включение и переход в режим ожидания с помощью клавиши:

– При подключенном питании можно нажмите кнопку «OK», чтобы включить монитор;

– Во включенном состоянии нажмите кнопку «OK» для отображения функционального меню, затем наклоните клавишу влево/вправо, чтобы выбрать «Power», и нажмите кнопку «OK» для перехода в режим ожидания.

После включения монитора нажмите кнопку «OK»:

– Во время работы без экранного меню нажмите кнопку «OK», чтобы отобразить меню, которое включает в себя 4 пункта: «Menu», «Source», «Power», «Exit». Выберите нужный пункт наклоном клавиши и нажмите кнопку «OK» для подтверждения выбора;

– Находясь в пункте меню «USB source» нажмите и удерживайте кнопку «OK» 2 секунды, чтобы отобразить на экране меню «Input Source»;

– Находясь в пункте меню, кроме «USB source» нажмите и удерживайте кнопку «OK» 2 секунды, чтобы вернуться на предыдущую страницу меню.

Наклон клавиши влево/вправо:

– Во время работы без экранного меню наклоните клавишу влево/вправо для уменьшения/увеличения громкости;

– Во время работы экранного меню наклоните клавишу влево/вправо, чтобы настроить цифровое значение выбранного элемента.

Наклон клавиши вверх/вниз:

– При работе с экранным меню наклоните клавишу вверх/вниз, чтобы выбрать пункты регулировки.

7 ПУЛЬТ ДИСТАНЦИОННОГО УПРАВЛЕНИЯ

Функции кнопок представлены в таблице ниже (Таблица 7.1).

Таблица 7.1 – Функции управления

Кнопка	Функционал
POWER (⏻)	Включение/выключение питания.
MUTE (🔇)	Активация беззвучного режима.
SOURCE (⏏)	Выбор источника сигнала HDMI, VGA. Выбор параметра в режиме навигации по OSD меню.
⮌	Возврат на предыдущую страницу.
MENU (▦)	Доступ в OSD меню монитора. Возврат в предыдущее меню в режиме навигации по OSD меню.
▲/▼/ ◀/▶	– Навигация в OSD меню; – Управление громкостью; – Подтверждение выбора источника сигнала.
OK	Подтверждение выбора.
+/-	Увеличить/Уменьшить громкость.

8 ТЕХНИЧЕСКОЕ ОБСЛУЖИВАНИЕ И ПРОВЕРКА РАБОТОСПОСОБНОСТИ

Техническое ежемесячное и ежегодное обслуживание изделия должно проводиться электромонтерами, имеющими группу по электробезопасности не ниже 3. Ежегодные и ежемесячные работы по техническому обслуживанию проводятся согласно принятых и действующих в организации пользователя регламентов и норм, и в том числе могут включать:

– Проверку работоспособности изделия, согласно руководству по эксплуатации;

– Проверку целостности корпуса, целостность изоляции кабеля, надёжности креплений, контактных соединений;

– Очистку корпуса от пыли и грязи;

– Тестирование кабельных линий связи и электропитания;

– Очистку и антикоррозийную обработку электроконтактов кабельного подключения.

Техническое обслуживание должно исключать возможность образования конденсата на контактах по завершению и в ходе работ технического обслуживания.

9 РЕМОНТ

При выявлении неисправного изделия его нужно направить в ремонт по адресу предприятия-изготовителя. Отправка изделия для проведения текущего ремонта оформляется в соответствии с СТО СМК 8.5.3-2015, размещённом на нашем сайте https://bolid.ru/support/remont/.

При направлении изделия в ремонт к нему обязательно должен быть приложен акт с описанием возможной неисправности.

Рекламации направлять по адресу:

АО НВП «Болид», 141070, Московская область, г. Королёв, ул. Пионерская, д. 4.

При затруднениях, возникших при эксплуатации изделия, рекомендуется обращаться в техническую поддержку по телефону +7 (495) 775-71-55 или по электронной почте support@bolid.ru.

10 МАРКИРОВКА

На изделиях нанесена маркировка с указанием наименования, заводского номера, месяца и года их изготовления в соответствии с требованиями, предусмотренными ГОСТ Р 51558-2014. Маркировка нанесена на лицевой (доступной для осмотра без перемещения составной части изделия) стороне.

Маркировка составных частей изделия после хранения, транспортирования и во время эксплуатации не осыпается, не расплывается, не выцветает.

11 УПАКОВКА

Изделие и эксплуатационная документация упакованы в картонную коробку.

12 ХРАНЕНИЕ

Хранение изделия в потребительской таре должно соответствовать условиям хранения 1 по ГОСТ 15150-69. В помещениях для хранения не должно быть паров кислот, щелочей, агрессивных газов и других вредных примесей, вызывающих коррозию.

Хранение изделия должно осуществляться в упаковке предприятия-изготовителя при температуре окружающего воздуха от 0 °С до плюс 40 °С и относительной влажности до 80 % при температуре плюс 20 °С.

13 ТРАНСПОРТИРОВКА

Изделие необходимо транспортировать только в упакованном виде: в неповреждённой заводской упаковке или в специально приобретённой потребителем транспортной упаковке, обеспечивающей сохранность изделия при перевозке. Транспортирование упакованных изделий производится при температуре окружающего воздуха от минус 50 °С до плюс 50 °С и относительной влажности до 80 % при температуре плюс 20 °С любым видом крытых транспортных средств, не допуская разрушения изделия и изменения его внешнего вида. При транспортировании изделие должно оберегаться от ударов, толчков, воздействия влаги и агрессивных паров и газов, вызывающих коррозию.

14 УТИЛИЗАЦИЯ

Изделие не представляет опасности для жизни, здоровья людей и окружающей среды в течение срока службы и после его окончания. Специальные меры безопасности при утилизации не требуются. Утилизацию изделия приобретатель изделия выполняет самостоятельно согласно государственных правил (регламента, норм) сдачи в мусоросбор на утилизацию, выполнение утилизации бытовой электронной техники, видео– и фото– электронной техники.

Содержание драгоценных материалов: не требует учета при хранении, списании и утилизации (п. 1.2 ГОСТ 2.608-78).

Содержание цветных металлов: не требует учета при списании и дальнейшей утилизации изделия.

15 ГАРАНТИИ ИЗГОТОВИТЕЛЯ

Гарантийный срок эксплуатации – 36 месяцев с даты приобретения.

При отсутствии документа, подтверждающего факт приобретения, гарантийный срок исчисляется от даты производства.

16 СВЕДЕНИЯ О СЕРТИФИКАЦИИ

Изделие соответствует требованиям ТР ТС 004/2011 «О безопасности низковольтного оборудования» и имеет декларацию о соответствии N RU Д-CN.PA10.B.47425/26.

Изделие соответствует требованиям ТР ТС 020/2011 «Электромагнитная совместимость технических средств» и имеет декларацию о соответствии N RU Д-CN.PA10.B.47424/26.

Изделие соответствует требованиям ТР ЕАЭС 037/2016 «Об ограничении применения опасных веществ в изделиях электротехники и радиоэлектроники» и имеет декларацию о соответствии N RU Д-CN.PA07.B.01213/25.

Изделие сертифицировано на соответствие требованиям к техническим средствам обеспечения транспортной безопасности в составе системы видеонаблюдения, № МВД.03.001732.

17 СВИДЕТЕЛЬСТВО О ПРИЁМКЕ

Изделие, монитор «BOLID MO-132» АЦДР.202269.002, принято в соответствии с обязательными требованиями государственных стандартов и действующей технической документации, признано годным к эксплуатации АО НВП «Болид».

Товарные знаки

Термины HDMI, HDMI High-Definition Multimedia Interface, фирменный стиль HDMI и логотип HDMI являются товарными знаками или зарегистрированными товарными знаками компании HDMI Licensing Administrator, Inc.

Лист регистрации изменений

№ Изме-нения	Номера листов (страниц)				Всего листов (страниц) в доку-менте	№ доку-мента	Входящий № сопроводи-тельного документа и дата	Под-пись	Дата
	Изме-нённых	Заме-нённых	Новых	Аннули-рован-ных					
0	–	–	–	–	20	440673			18.11.2024
1	4, 5, 9, 19, 20	4, 5, 9, 19, 20	20 – 21	–	21	566481			19.09.2024
2	5, 15, 18, 20, 21	5, 15, 18, 20, 21	–	–	21	580505			30.06.2025
3	4, 5, 18	4, 5, 18	–	–	21	586916			14.08.2025
4	18	18	–	–	21	621781			12.11.2026



АО НВП «Болид»

Центральный офис:

Адрес: 141070, Московская обл., г. Королёв, ул. Пионерская, д. 4

Тел.: +7 (495) 775-71-55

Режим работы: пн – пт, 9:00 – 18:00

Электронная почта: info@bolid.ru

Техническая поддержка: support@bolid.ru

Сайт: https://bolid.ru

Все предложения и замечания Вы можете отправлять по адресу support@bolid.ru