

Термокожух

BOLID TK-02

Руководство по эксплуатации

АЦДР.421949.002 РЭп

СОДЕРЖАНИЕ

1 ОБЩИЕ СВЕДЕНИЯ 3
2 ТЕХНИЧЕСКИЕ ХАРАКТЕРИСТИКИ 3
3 КОМПЛЕКТНОСТЬ 3
4 МОНТАЖ И ДЕМОНТАЖ 4
4.1 Меры безопасности 4
4.2 Монтаж 5
4.3 Открытие и закрытие корпуса термокожуха 5
4.4 Демонтаж 6
5 УСТАНОВКА КАМЕРЫ В ТЕРМОКОЖУХ 6
6 ПОДКЛЮЧЕНИЕ 7
6.1 Подключение к камере BOLID VCI-320 Вер.2 8
7 УСТАНОВКА ТЕРМОКОЖУХА 9
8 ПРАВИЛА ХРАНЕНИЯ 10
9 ТЕХНИЧЕСКОЕ ОБСЛУЖИВАНИЕ И ПРОВЕРКА РАБОТОСПОСОБНОСТИ 10
10 УТИЛИЗАЦИЯ 11
11 ГАРАНТИЙНЫЕ ОБЯЗАТЕЛЬСТВА 11
12 СВЕДЕНИЯ О СЕРТИФИКАЦИИ 11

Настоящее руководство по эксплуатации (далее по тексту – РЭ) содержит сведения о назначении, конструкции, принципе действия, технических характеристиках термокожуха «BOLID ТК-02» АЦДР.421949.002 (далее по тексту – термокожух или изделие) и указания, необходимые для правильной и безопасной его эксплуатации.

ВНИМАНИЕ!
Перед установкой и подключением термокожуха внимательно ознакомьтесь с руководством по эксплуатации.

1 ОБЩИЕ СВЕДЕНИЯ

1. Термокожух предназначен для защиты видеокамер от климатических воздействий в широком диапазоне температур.
2. Термокожух предназначен только для профессионального использования и рассчитан на непрерывную круглосуточную работу.

2 ТЕХНИЧЕСКИЕ ХАРАКТЕРИСТИКИ

Основные технические характеристики изделия представлены ниже (Таблица 2.1).

Таблица 2.1 – Основные технические характеристики*

Наименование параметра	Значение параметра
Материал корпуса	Алюминий, пластик
Дальность ИК-подсветки	100 м
Температура включения нагревателя	Вкл.: 5 ± 5 °С / Выкл.: 15 ± 5 °С
Температура включения вентилятора	Вкл.: 37 ± 5 °С / Выкл.: 20 ± 5 °С
Напряжение питания	24 В переменного тока
Потребляемый ток	Не более 5 А
Потребляемая мощность	Не более 70 Вт
Диапазон рабочих температур	От -50 °С до +60 °С
Относительная влажность воздуха	От 10 % до 90 %
Степень защиты оболочки	IP66
Габаритные размеры	404x164x175 мм
Масса	3,5 кг

*Технические характеристики могут быть изменены без предварительного уведомления.

3 КОМПЛЕКТНОСТЬ

Состав изделия при поставке (комплект поставки термокожуха) представлен ниже (Таблица 3.1).

Таблица 3.1 – Комплект поставки*

Обозначение	Наименование	Количество
АЦДР.421949.002	Термокожух «BOLID ТК-02»	1 шт.
АЦДР.421949.002 РЭ	Руководство по эксплуатации изделия «BOLID ТК-02»	1 экз.
	Уплотнитель кабеля М20	2 шт.
	Кабель 7-жильный	1 шт.
	Ключ S5.0 «Шестигранник»	1 шт.
	Болт М6	2 шт.

*Комплект поставки может быть изменён без предварительного уведомления.

4 МОНТАЖ И ДЕМОНТАЖ

4.1 Меры безопасности

1. При использовании термокожуха внимательно относитесь к функциям внешнего питания, используйте только устройства и блоки питания, подходящие (рекомендованные) к термокожуху и вашим электросетям.
2. Убедитесь в том, что соединительные провода (разъёмы) подключены с соблюдением полярности. Неверное соединение может привести к повреждению и/или неправильному функционированию оборудования.
3. Если термокожух находится на стене или потолке, он должен быть надёжно закреплён.
4. Не устанавливайте термокожух в местах, температура которых опускается ниже минус 50 °С и/или поднимается выше плюс 60 °С, с влажностью выше 90 %, повышенного испарения и парообразования, усиленной вибрации.
5. При установке термокожуха в непосредственной близости от источников мощных электромагнитных полей видеосигнал установленной видеокамеры может быть искажён помехами.
6. При монтаже провода электропитания и выходов следует оставить достаточное пространство для лёгкого доступа при дальнейшем обслуживании устройства.
7. Предотвращайте механические повреждения термокожуха. Несоответствующие условия хранения и эксплуатации термокожуха могут привести к повреждению оборудования.
8. В случае если от устройства идёт дым или непонятные запахи, немедленно выключите питание и свяжитесь с авторизованным сервисным центром (вашим поставщиком).

9. Если, на ваш взгляд, устройство работает некорректно, ни в коем случае не пытайтесь разобрать его самостоятельно. Свяжитесь с авторизованным сервисным центром (вашим поставщиком).

4.2 Монтаж

1. Убедитесь, что монтажная поверхность может минимально выдерживать трёхкратный вес термокожуха в сборе с камерой и кронштейном.
2. Выберите место крепления термокожуха с учётом габаритных размеров и удобства работы с монтажным инструментом.

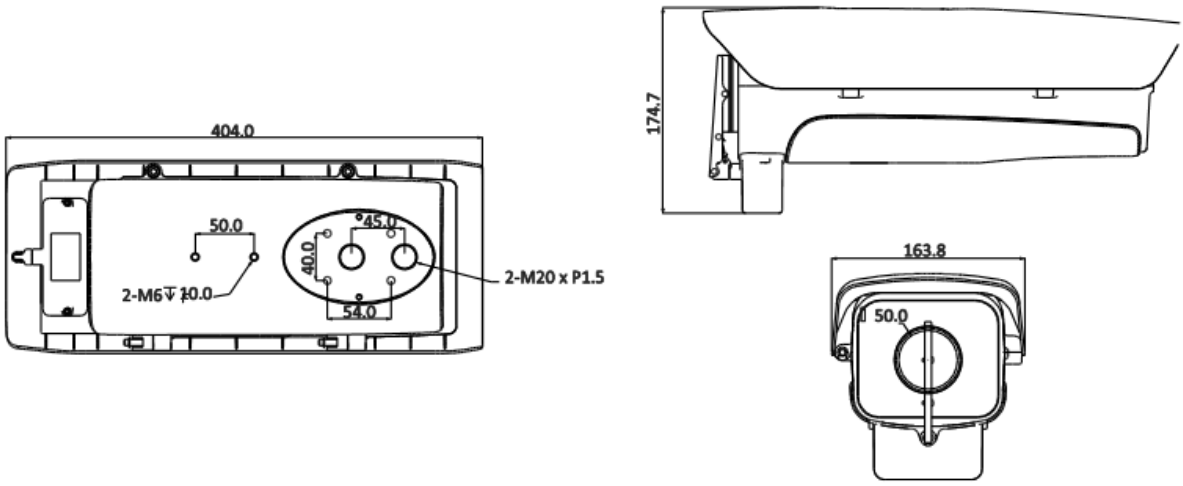

Рисунок 4.1 – Габаритные размеры

4.3 Открытие и закрытие корпуса термокожуха

Используя шестигранный ключ, ослабьте или затяните два винта, чтобы открыть или закрыть корпус термокожуха.

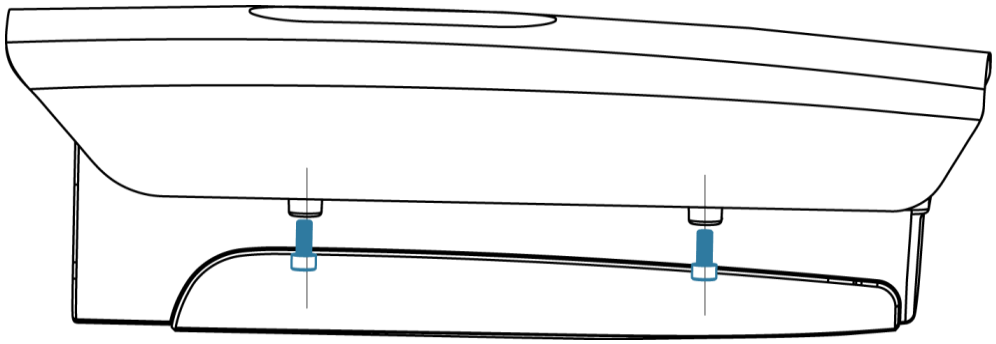

Рисунок 4.2 – Корпус

ВНИМАНИЕ!
Перед тем, как закрыть корпус, убедитесь, что герметизирующая прокладка находится в правильном положении. В противном случае, это может повлиять на герметичность корпуса.

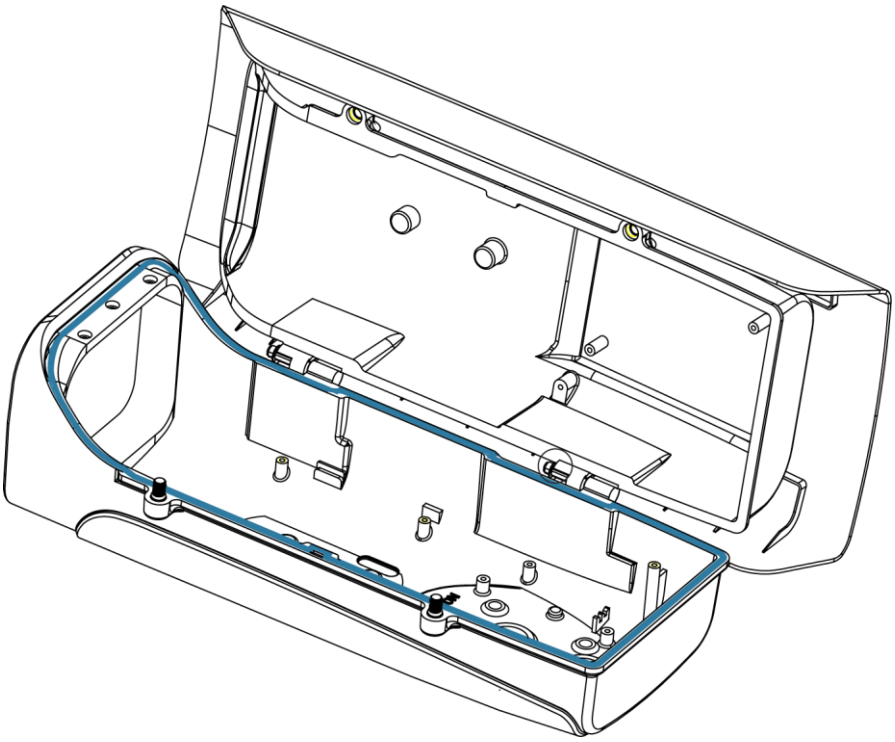

Рисунок 4.3 – Корпус

4.4 Демонтаж

Демонтаж изделия производится в обратном порядке при отключённом напряжении питания.

5 УСТАНОВКА КАМЕРЫ В ТЕРМОКОЖУХ

ВНИМАНИЕ!
Перед установкой камеры следует отключить питание и выключить устройство.

Шаг 1: Извлеките монтажную пластину из корпуса термокожуха.

Шаг 2: Закрепите камеру на монтажной пластине.

Шаг 3: Закрепите монтажную пластину с камерой в корпусе термокожуха.

Объектив камеры должен быть как можно ближе к смотровому окну термокожуха (Рекомендуемое расстояние 1 – 3 мм.). В этом случае смотровое окно не влияет на угол обзора объектива. Схема подключения камеры (Рисунок 5.1).

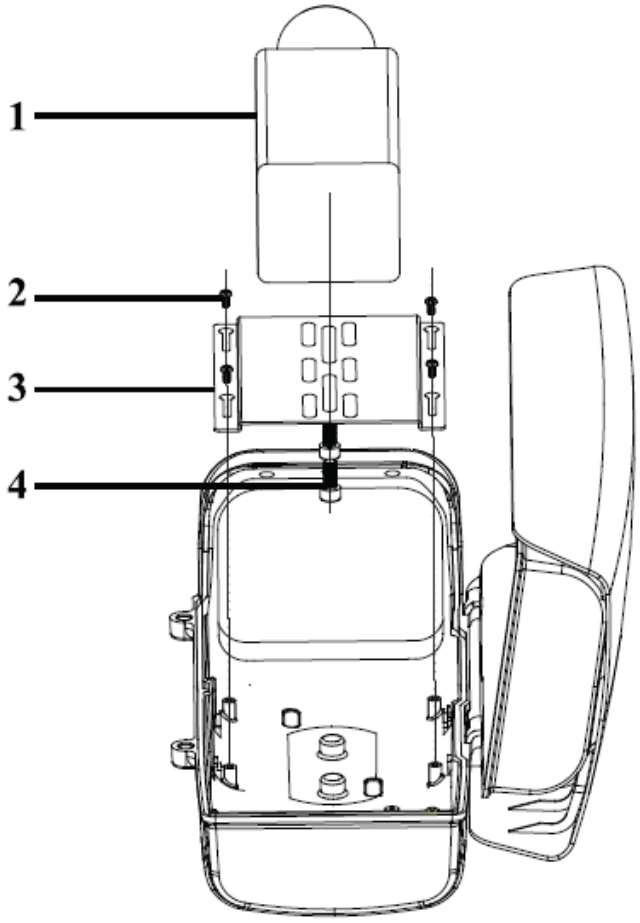

1 – Камера
2 – Винты для крепления монтажной пластины
3 – Монтажная пластина
4 – Винты для крепления камеры (1/4-20x6UNC)
Рисунок 5.1 – Корпус

6 ПОДКЛЮЧЕНИЕ

ВНИМАНИЕ!
Не подключайте выходы с камеры C/NO к разъёмам IR/G на термокожухе. Это может привести к повреждению ИК-подсветки.

1. ИК-подсветка термокожуха включается и выключается автоматически, по встроенному датчику света (задержка при выключении – 1 мин), либо принудительно, по замыканию контактов подключённого кабеля из комплекта (белый – зелёный, подключается к блоку подсветки).
2. На блоке подсветки имеется переключатель режимов подсветки для выбора количества задействованных диодов, в зависимости от расстояния до объекта съёмки.
3. Контакты CAM служат для подключения питания видеокамеры от 24 В переменного тока.
4. Контакты «Wiper», при замыкании между собой, активируют дворник.

5. Контакты IR на колодке служат для отслеживания состояния подсветки, когда подсветка включена – между контактами появляется 5 В.

6.1 Подключение к камере BOLID VCI-320 Вер.2

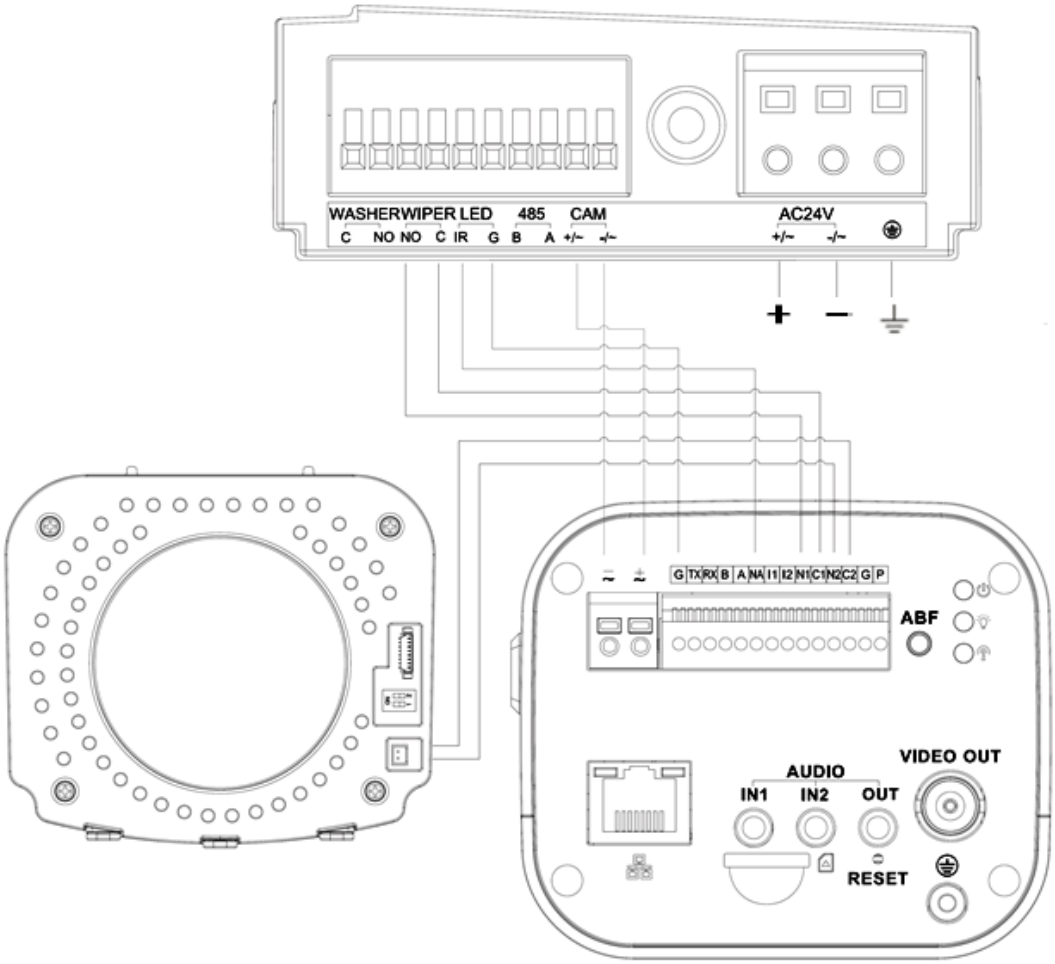

Рисунок 6.1 – Схема подключения

Подключение кабеля принудительного включения ИК (белый - зелёный > N2C2) обычно не требуется, только в случае необходимости принудительного включения подсветки в интерфейсе камеры или по расписанию.

Шаг 1: Для периодической работы дворника нужно перейти в раздел «Тревожные вх/вых» в меню настройки камеры и включить активацию «Тревожного выхода 1».

Шаг 2: Установите временные периоды работы дворника (Рисунок 6.3).

Шаг 3: Из выпадающего списка установите тип датчика НЗ.

Шаг 4: Удостоверьтесь, что активация «Тревожного выхода 1» выключена в настройках других событий.

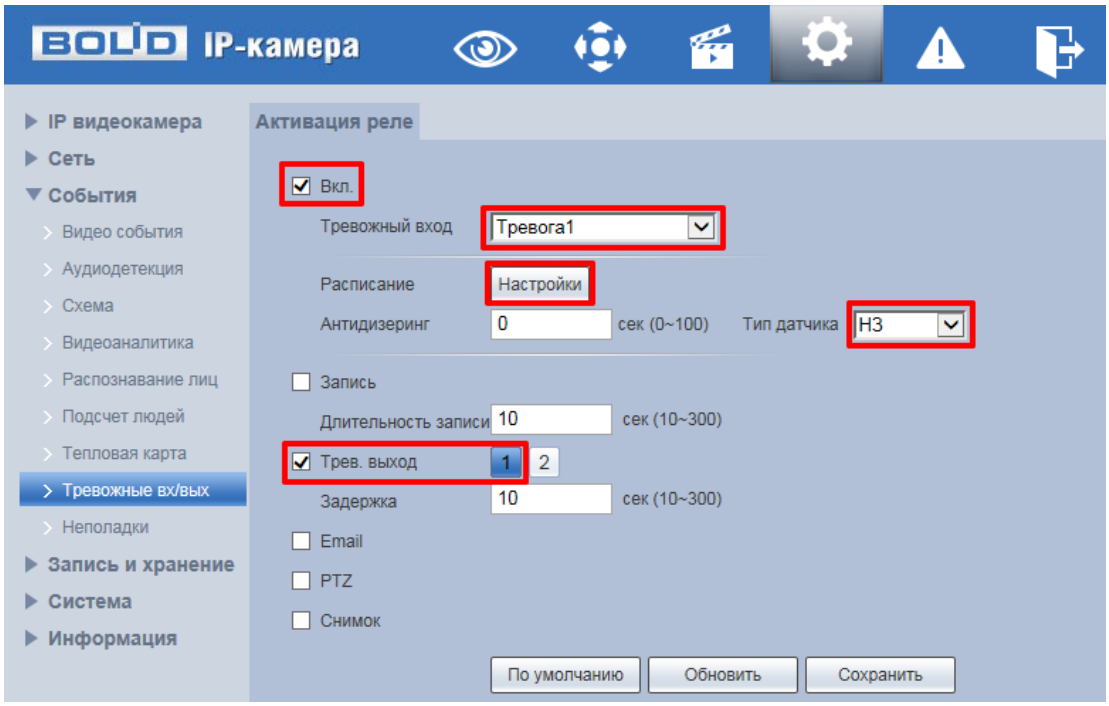

Рисунок 6.2 – Активация на камере

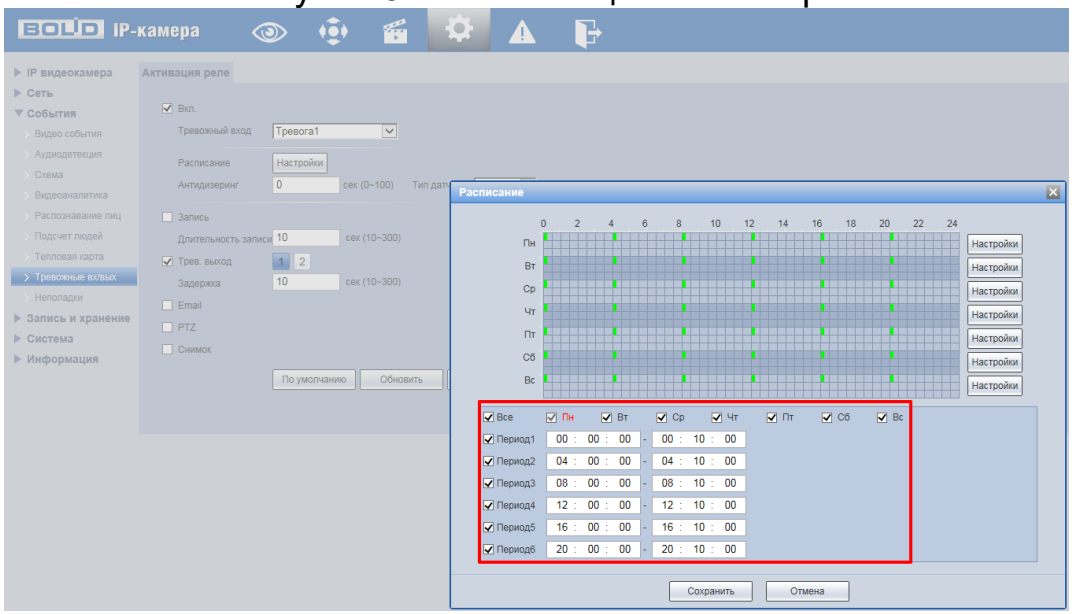

Рисунок 6.3 – Расписание включения

7 УСТАНОВКА ТЕРМОКОЖУХА

Корпус термокожуха может быть установлен на обычный или специальный кронштейн со скрытым входом кабеля (внимание, кронштейны в комплект термокожуха не входят). Способы крепления кронштейнов представлены на рисунках ниже (Рисунок 7.1, Рисунок 7.2).

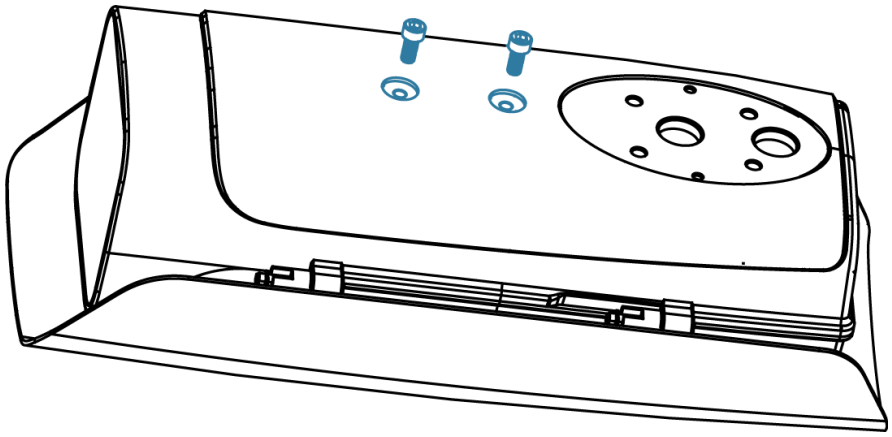

Рисунок 7.1 – Корпус

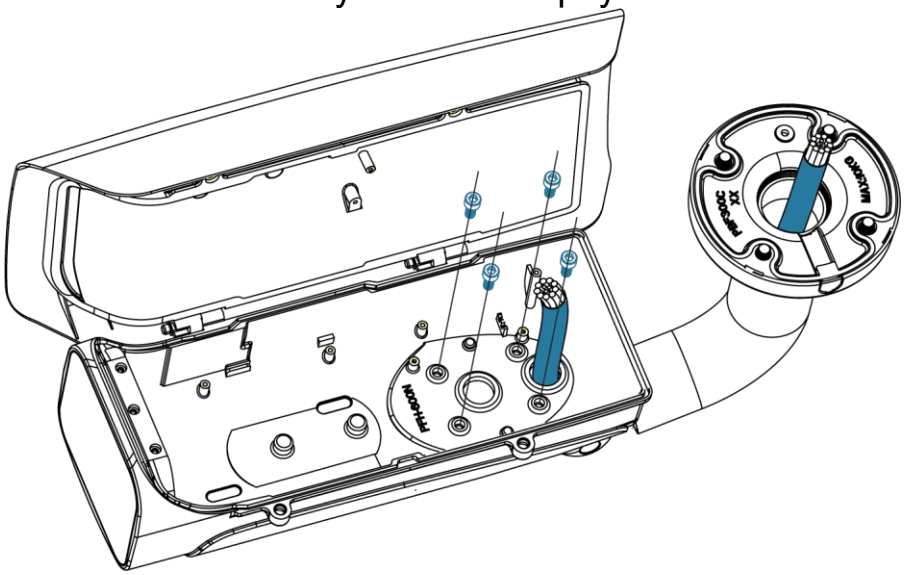

Рисунок 7.2 – Корпус

8 ПРАВИЛА ХРАНЕНИЯ

Хранение изделия в потребительской таре должно соответствовать условиям хранения 1 по ГОСТ 15150-69. В помещениях для хранения изделия не должно быть паров кислот, щёлочи, агрессивных газов и других вредных примесей, вызывающих коррозию.

9 ТЕХНИЧЕСКОЕ ОБСЛУЖИВАНИЕ И ПРОВЕРКА РАБОТОСПОСОБНОСТИ

Техническое ежемесячное и ежегодное обслуживание изделия должно проводиться электромонтерами, имеющими группу по электробезопасности не ниже 3.

Ежегодные и ежемесячные работы по техническому обслуживанию проводятся согласно принятых и действующих в организации пользователя регламентов и норм, и в том числе могут включать:

– проверку работоспособности изделия, согласно руководству по эксплуатации;

– проверку целостности корпуса, целостность изоляции кабеля, надёжности креплений, контактных соединений;

– очистку корпуса от пыли и грязи;

– тестирование кабельных линий связи и электропитания;

– очистку и антикоррозийную обработку электроконтактов кабельного подключения.

Техническое обслуживание должно исключать возможность образования конденсата на контактах по завершению и в ходе работ технического обслуживания.

10 УТИЛИЗАЦИЯ

Изделие утилизировать как бытовую технику без принятия специальных мер защиты окружающей среды.

Содержание драгоценных материалов: не требует учёта при хранении, списании и утилизации.

Содержание цветных металлов: не требует учёта при списании и дальнейшей утилизации изделия.

11 ГАРАНТИЙНЫЕ ОБЯЗАТЕЛЬСТВА

Изготовитель гарантирует соответствие изделия требованиям эксплуатационной документации при соблюдении потребителем правил транспортирования, хранения, монтажа и эксплуатации.

Средний срок службы изделия – 10 лет.

Гарантийный срок эксплуатации – 36 месяцев с даты приобретения.

При отсутствии документа, подтверждающего факт приобретения, гарантийный срок исчисляется от даты производства.

При направлении изделия в ремонт к нему обязательно должен быть приложен акт с описанием выявленных дефектов и неисправностей.

Рекламации направлять по адресу:

АО НВП «Болид», 141070, Московская область, г. Королёв, ул. Пионерская, д. 4.

Тел.: +7 (495) 775-71-55;

https://bolid.ru;

E-mail: info@bolid.ru;

Техническая поддержка: support@bolid.ru.

12 СВЕДЕНИЯ О СЕРТИФИКАЦИИ

Изделие соответствует требованиям технического регламента ТР ТС 020/2011. Имеет декларацию о соответствии N RU Д-RU.PA09.B.52680/26. Изделие сертифицировано на соответствие требованиям к техническим средствам обеспечения транспортно безопасности в составе системы видеонаблюдения, № МВД.03.001732.

АО НВП «Болид»

Центральный офис:
Адрес: 141070, Московская обл., г. Королев, ул. Пионерская, д. 4
Тел.: +7 (495) 775-71-55
Режим работы: пн – пт, 9:00 – 18:00

Электронная почта: info@bolid.ru, sales@bolid.ru
Сайт: bolid.ru

Все предложения и замечания Вы можете отправлять по адресу support@bolid.ru